ПЛК323.24

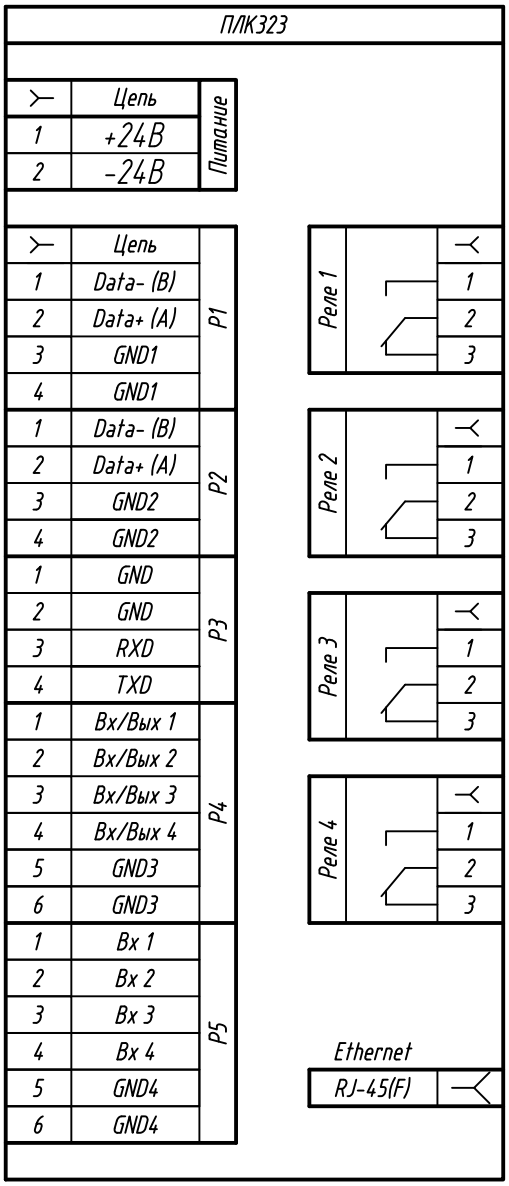

Изм.	Лист	N докум.	Подп.	Дата
Разраб.				
Пров.				
Т.контр.				
Н.контр.				
Утв.				

Условно-графическое обозначение прибора ПЛК323.24

Лит.	Масса	Масштаб
Лист 1	Листов 2	

УГО

Перв. примен.

Справ. N

Подп. и дата

Инв. N дубл.

Взам. инв. N

Подп. и дата

Инв. N подл.

Копировал

Формат А4

ПЛК323.220

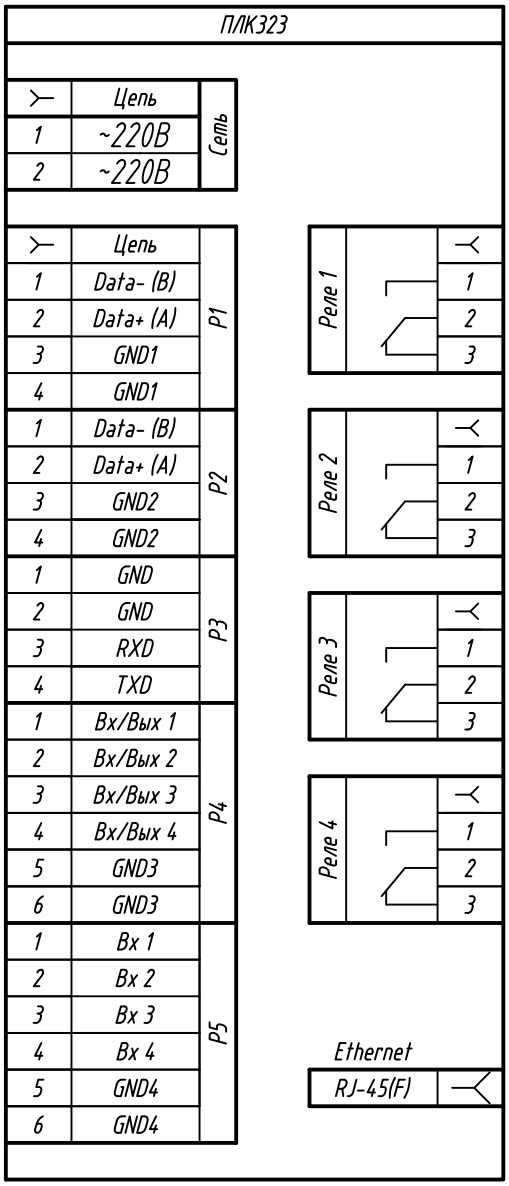

Перв. примен.	Справ. N	Подп. и дата	Инв. N дубл.	Взам. инв. N	Подп. и дата	Инв. N подл.

Изм.	Лист	Nдокум.	Подпись	Дата

Лист 2

Копировал Формат A4